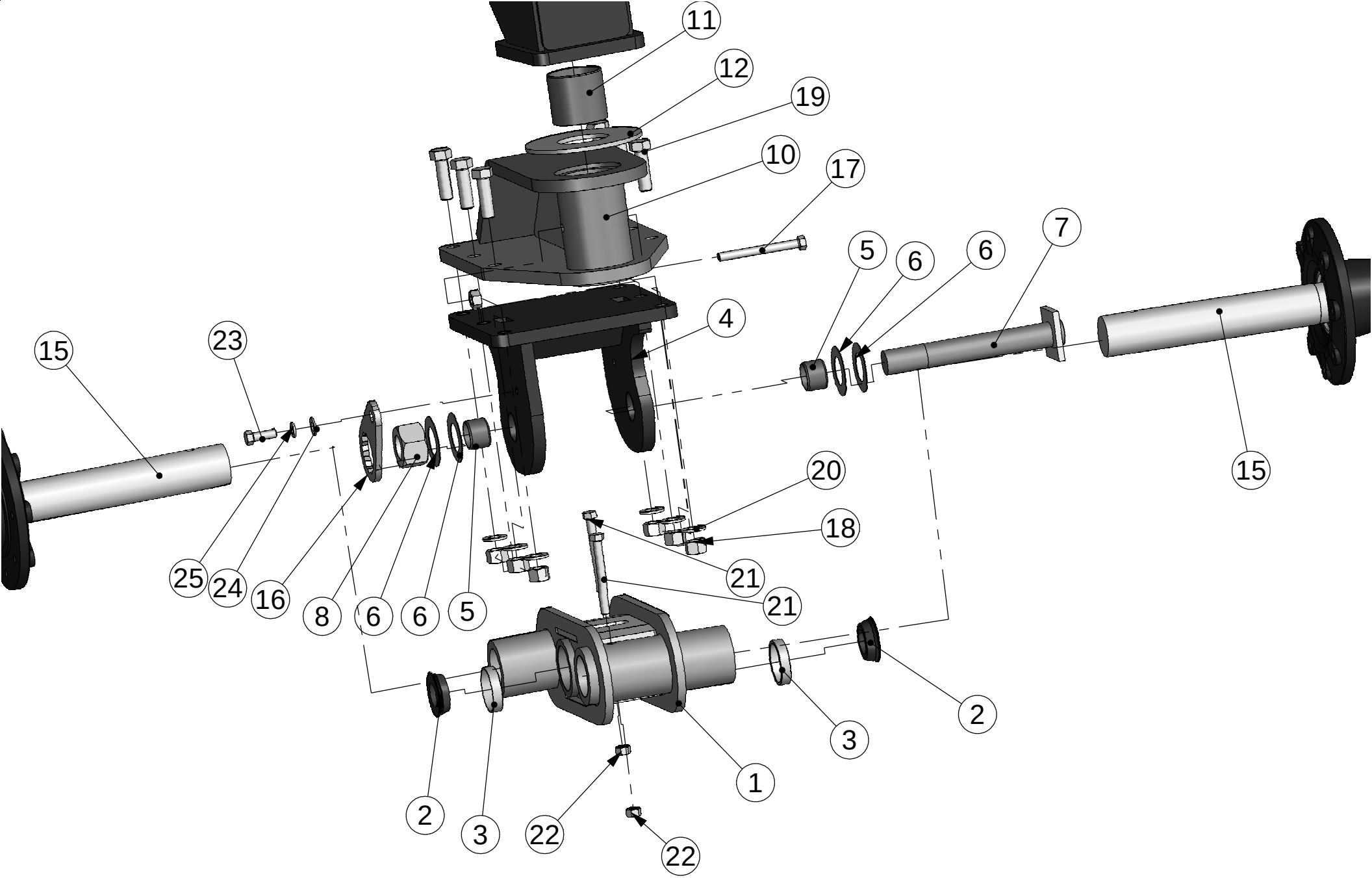
11
12
19
10
17
7
5
6
6
4
15
23
15
20
18
21
21
25
24
16
8
6
6
5
2
3
1
2
3
22
22